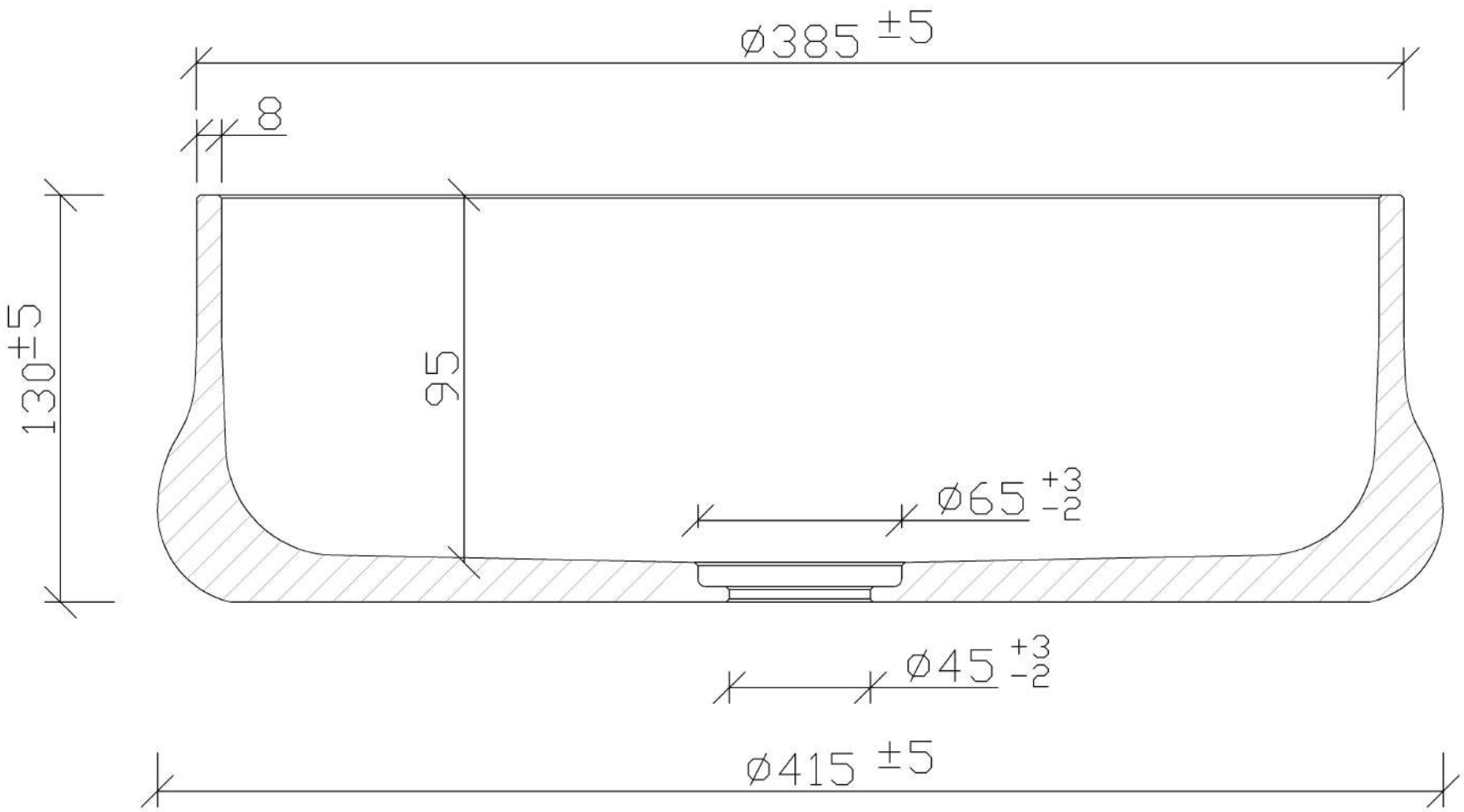
Ø385 ±5
8
130±5
95
Ø65 +3 -2
Ø45 +3 -2
Ø415 ±5