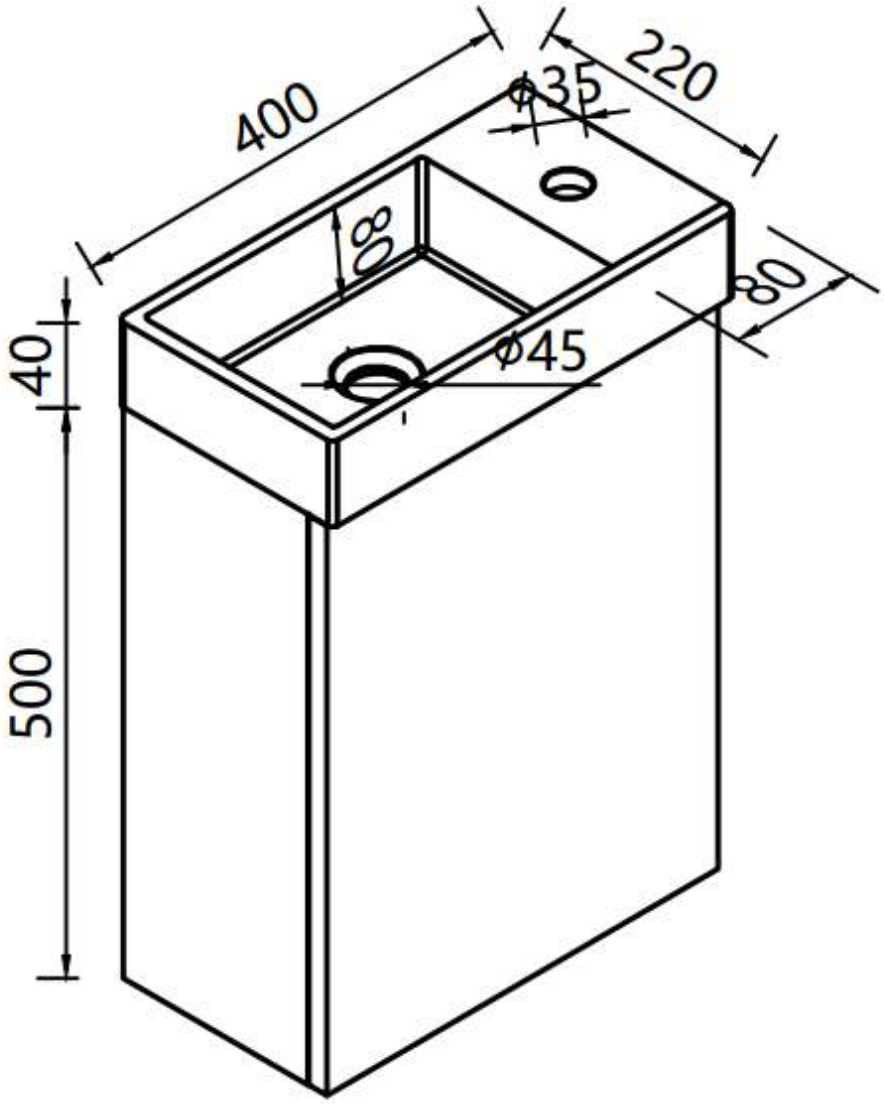
400
220
ø35
80
80
ø45
40
500