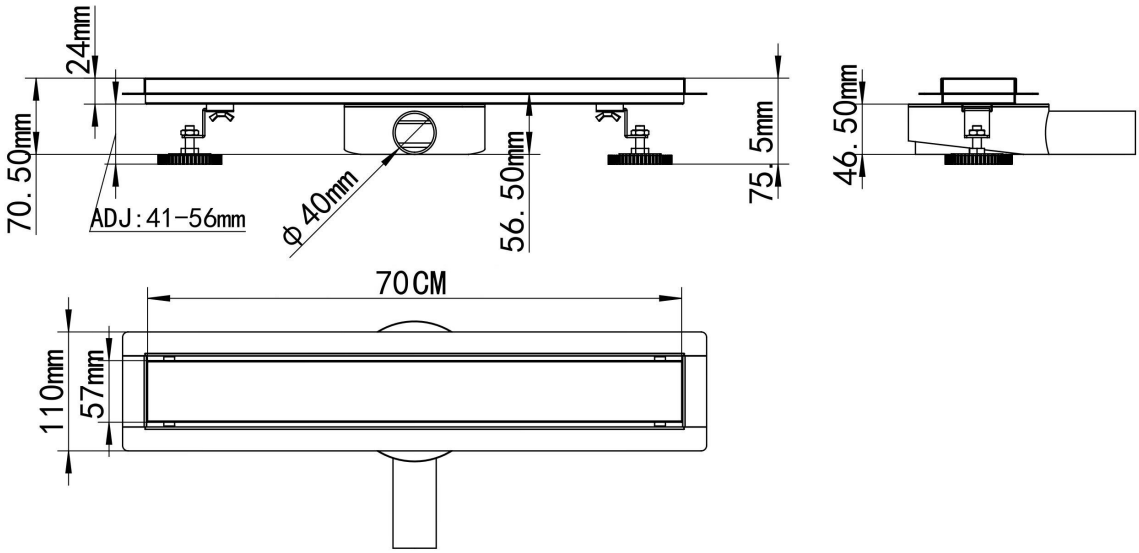
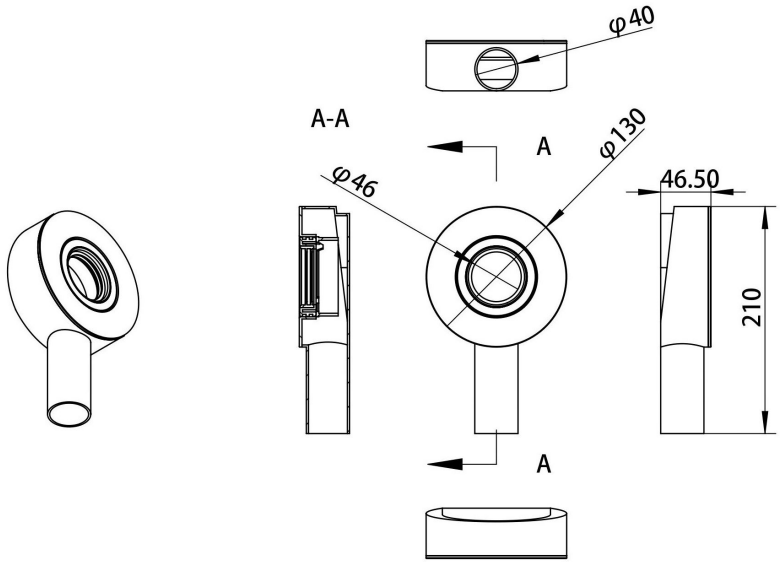
SIPHON ROTATION 360°