B 70	
A	D
100	2,5
120	2,5
140	2,7
150	2,9
160	2,9
170	2,9
180	2,9
200	3,0

B 90	
A	D
100	3,0
120	3,0
140	3,0
150	3,0
160	3,0
170	3,0
180	3,0
200	3,0

B 80	
A	D
100	2,5
120	2,5
140	2,7
150	2,9
160	2,9
170	2,9
180	2,9
200	3,0

B 100	
A	D
120	3,0
150	3,0
180	3,0
200	3,0

DRAWING:

PREMIUM (B 70 / 80)

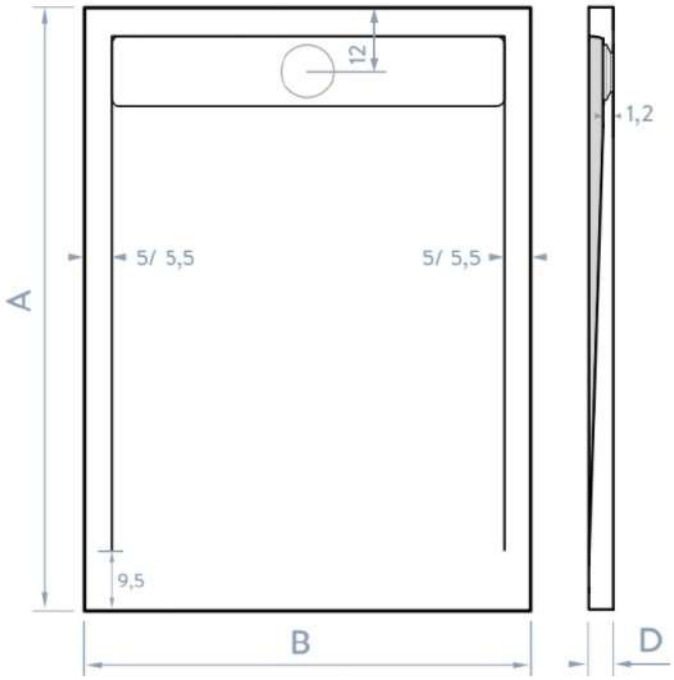
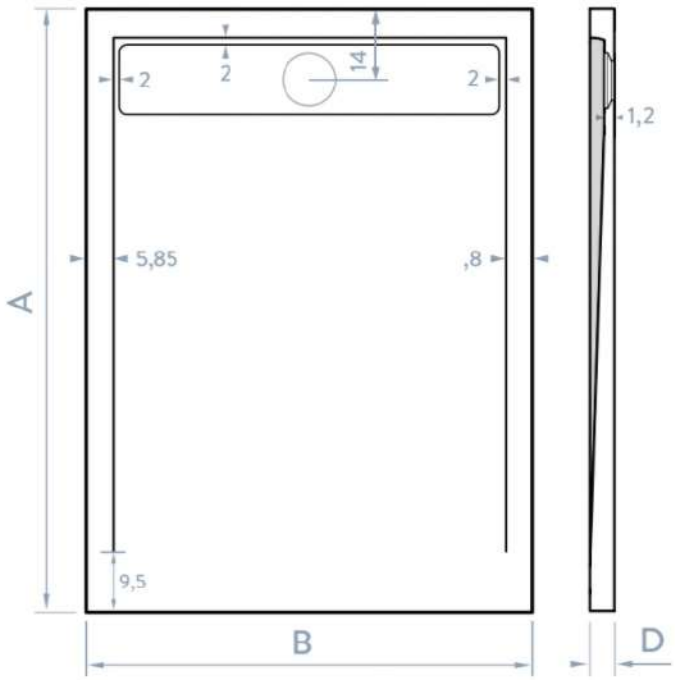
PREMIUM (B 90 / 100)