Notice d'installation mitigeur

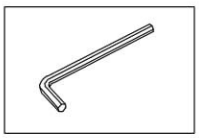

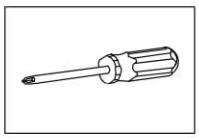

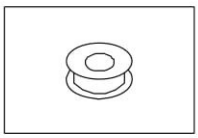

Remarques avant l'installation:

1. Veuillez vérifier que tous les composants sont présents.

2. Avant l'installation, assurez-vous que toutes les conduites d'alimentation sont exemptes de débris et que la vanne marche / arrêt est présente.

3. Les images dans le manuel sont du générale et peuvent ne pas représenter exactement votre robinet. Si vous rencontrez des difficultés, veuillez contacter un plombier professionnel.

4. Si vous vous absentez de chez vous pendant une période prolongée, vous devez couper l'alimentation principale en eau.

Maintenance quotidienne

1. Utilisez un chiffon doux et du vinaigre pour éliminer les taches.

2. Vérifiez régulièrement l'aérateur pour éviter l'accumulation de calcium.

3. N'UTILISEZ PAS de produits de nettoyage chimique car l'utilisation abîmera la finition et annulera la garantie du produit.

4. Les nettoyants acceptables comprennent le vinaigre ou les détergents liquides doux non abrasifs.

5. Si la pression de l'eau semble faible, retirez, inspectez, nettoyez ou remplacez l'aérateur.

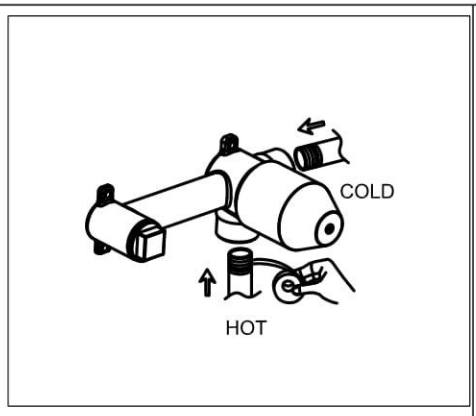

1. Utilisez du ruban autour du tuyaux d'arivée d'eau, puis connectez-le au tuyau d'eau chaude et froide.

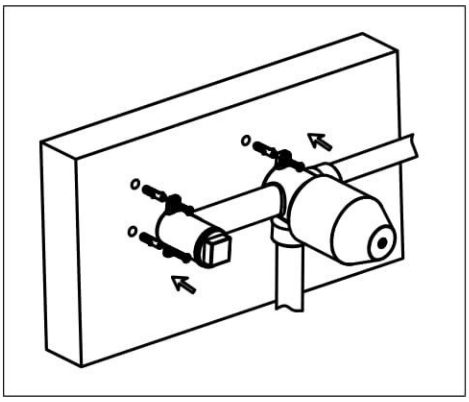

2. Fixez le corps du robinet dans le mur.

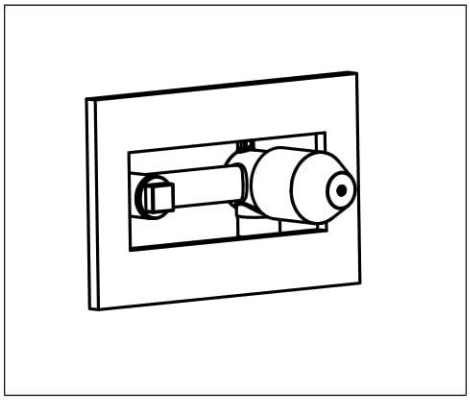

3. Découpez le carrelage.

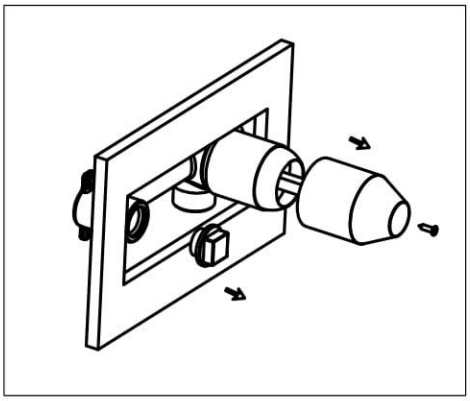

4. Utilisez la clé hexagonale pour ouvrir le bec et la poignée.

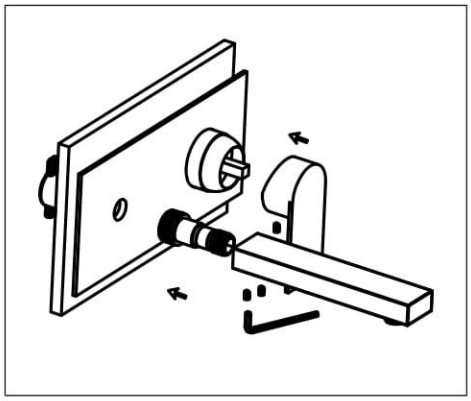

5. Utilisez la clé hexagonale pour installer la poignée et le bec.

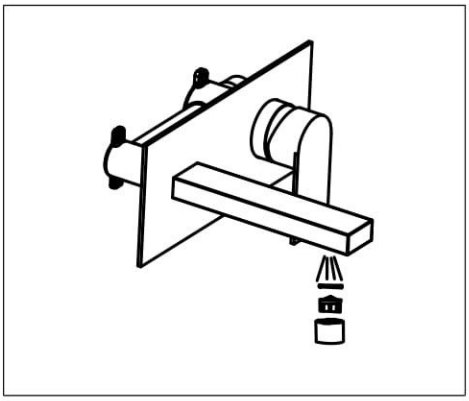

6. Après avoir installé le robinet, retirez l'aérateur, allumez le robinet pendant 1 minute pour évacuer les débris, puis coupez l'eau et réinstallez l'aérateur.