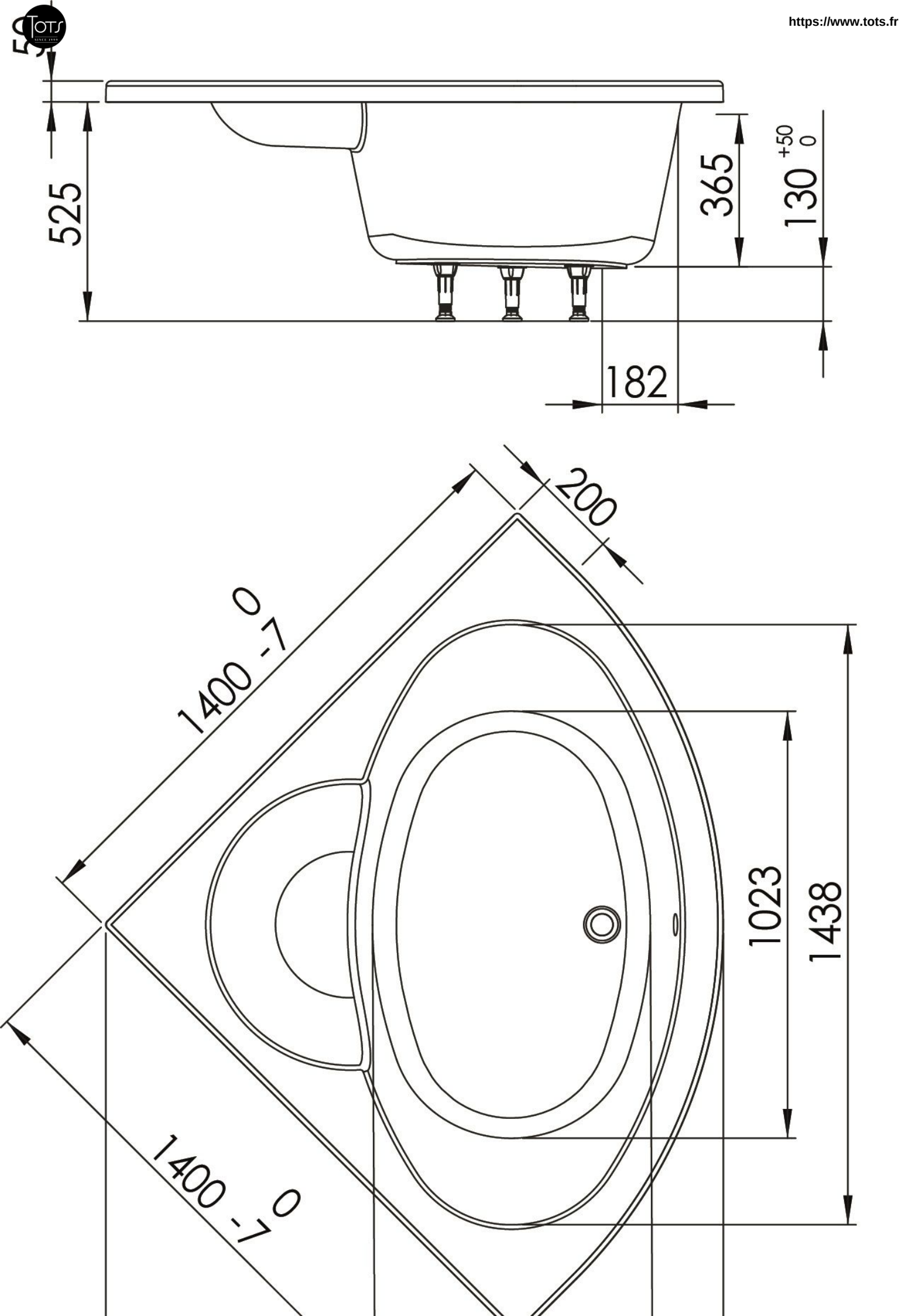
525
365
130 +50 0
182
200
1400 -7 0
1400 -7 0
1023
1438