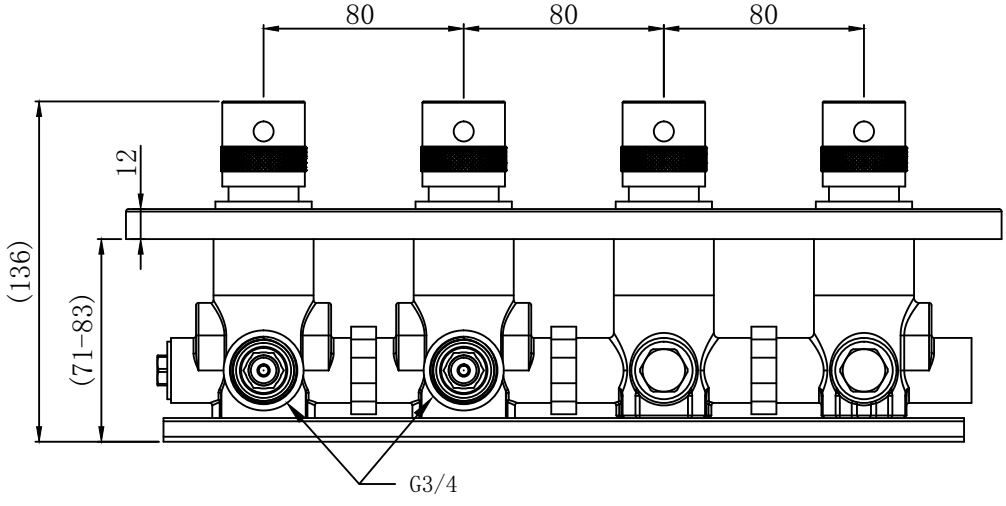
80
80
80
12
(136)
(71-83)
G3/4

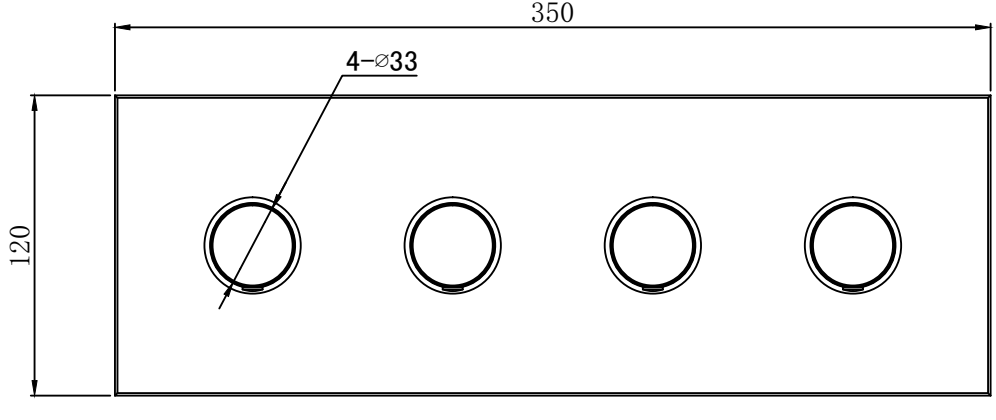
350
4-⌀33
120