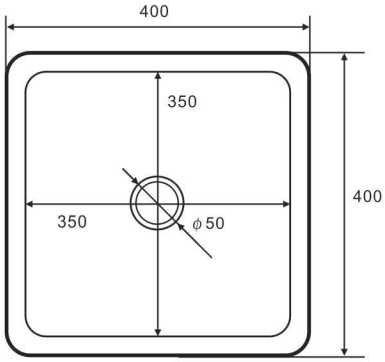
400
350
400
350
ϕ 50

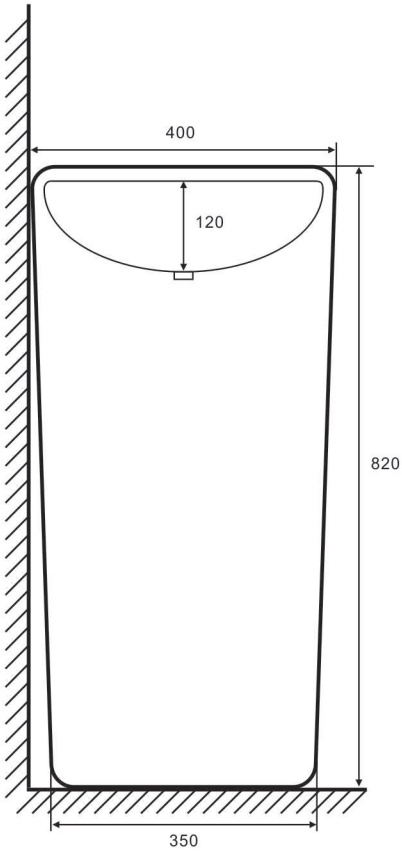
400
120
820
350

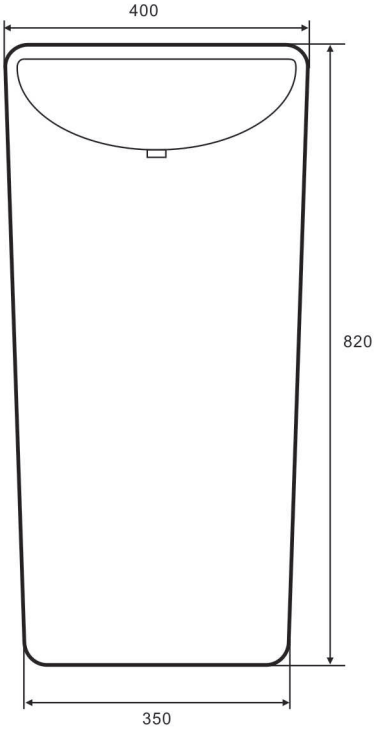
400
820
350

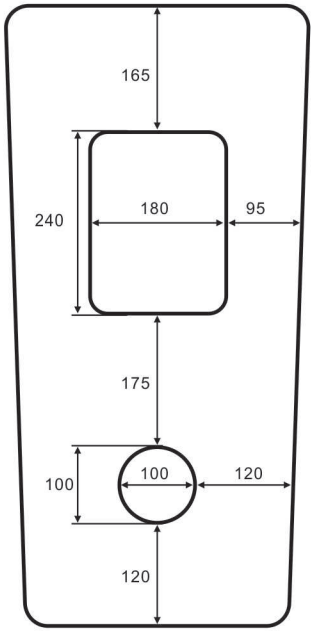
165
240
180
95
175
100
100
120
120