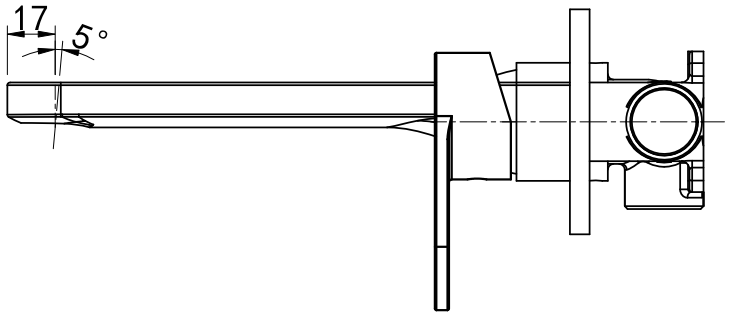
17
5°

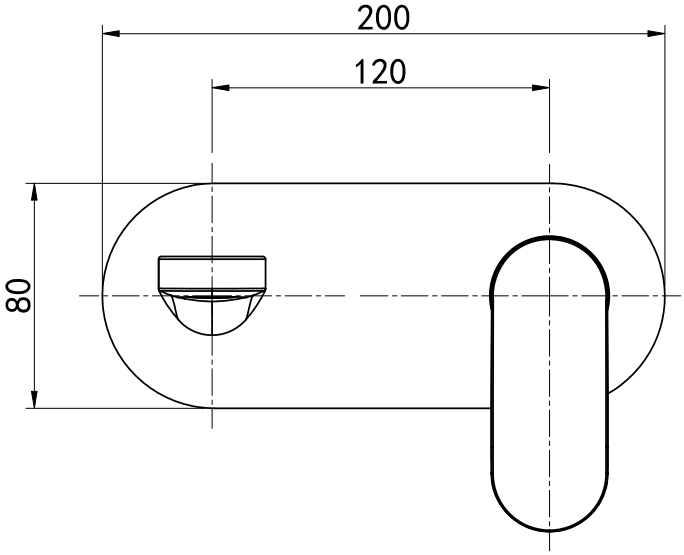
200
120
80

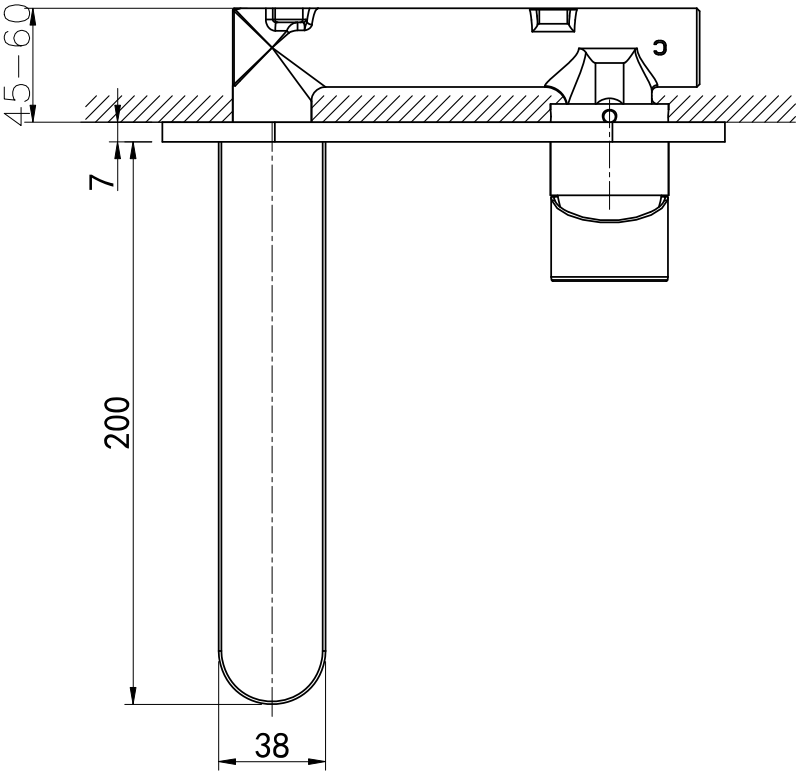
45–60
7
200
38