Profilé vu du dessus

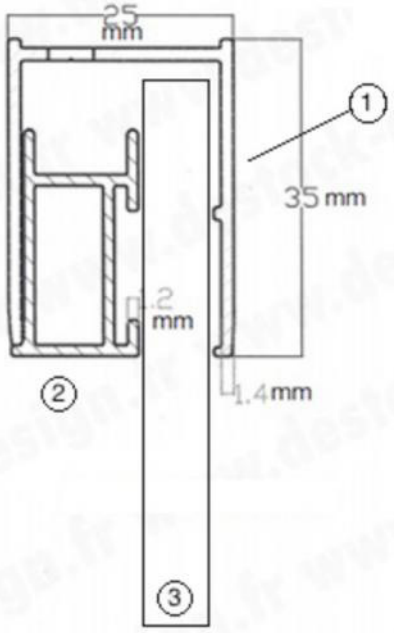

Profilé vu de face

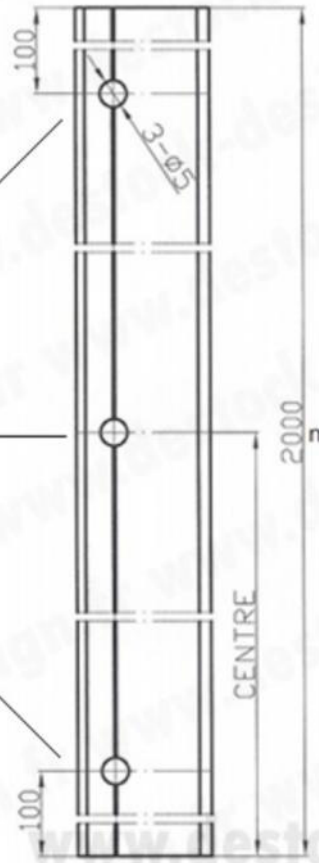

Fixation murale
cote extérieur de douche

① Profil à fixer au mur.

② Profil à emboîter pour coincer la paroi de douche.

③ Paroi en verre

www.destock-design.fr