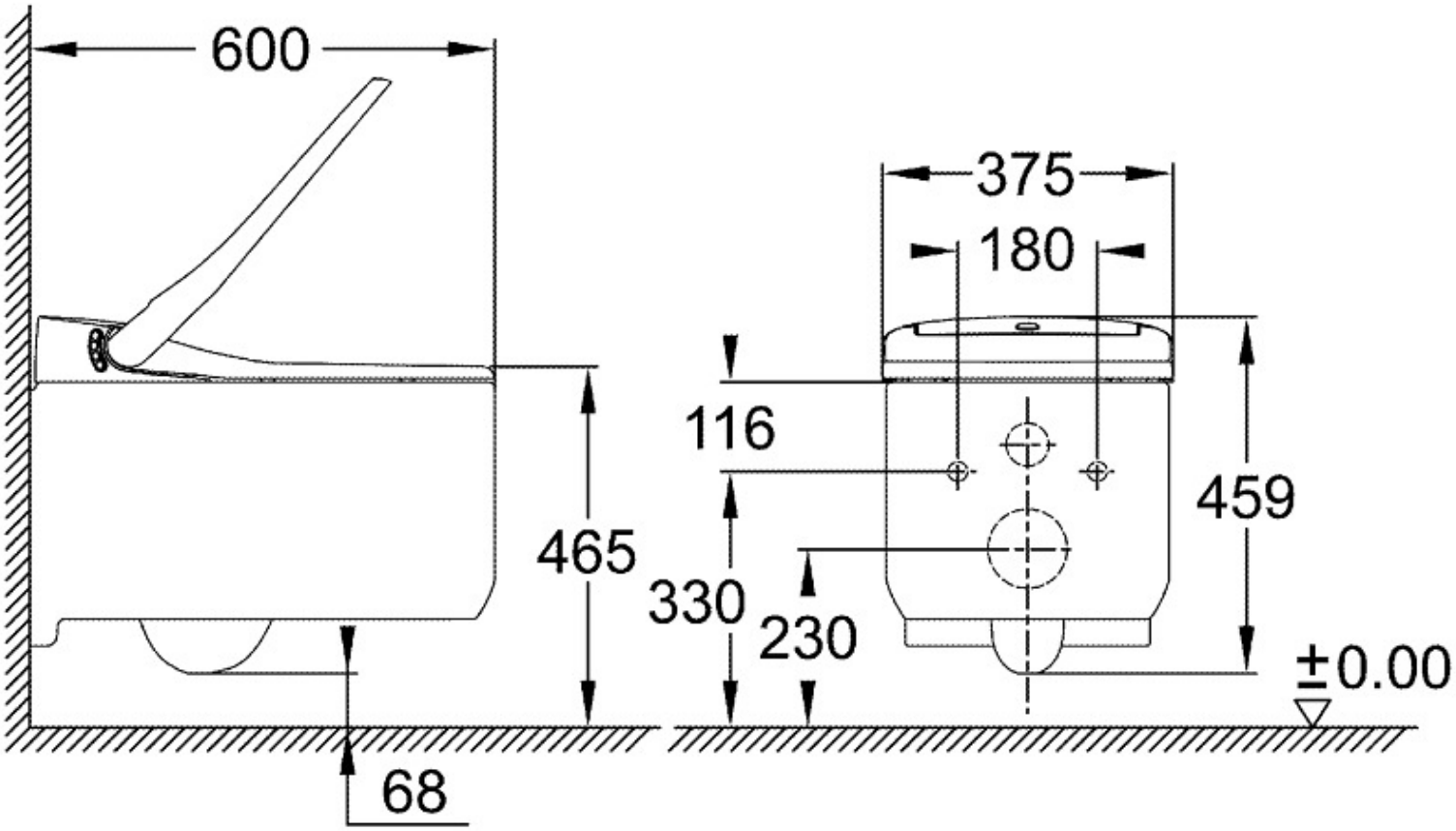
600
375
180
116
459
465
330
230
±0.00
68