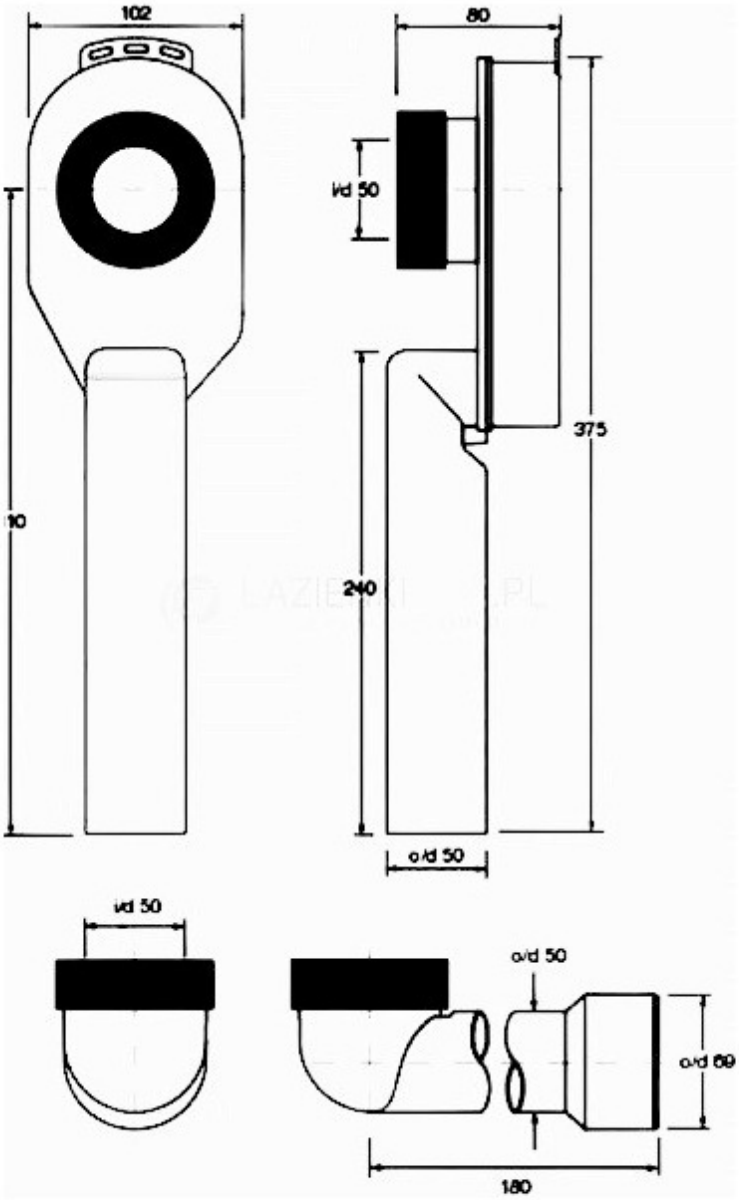
102
80
i/d 50
375
240
o/d 50
i/d 50
o/d 50
o/d 69
180