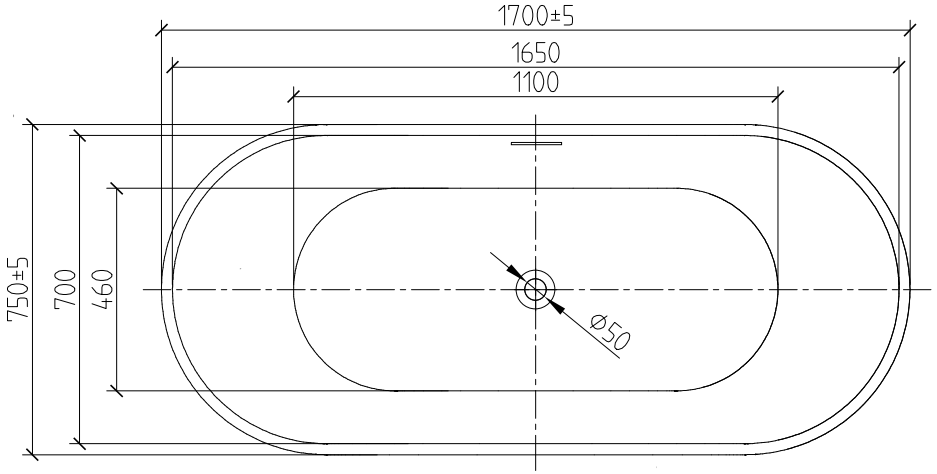
1700±5
1650
1100
750±5
700
460
Ø50

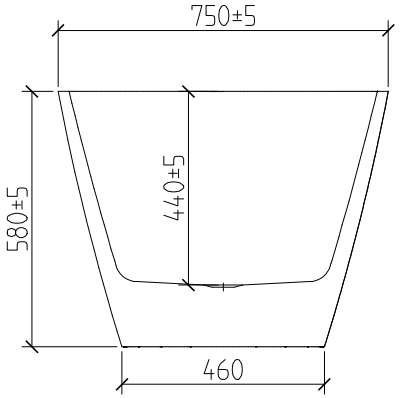
750±5
580±5
440±5
460

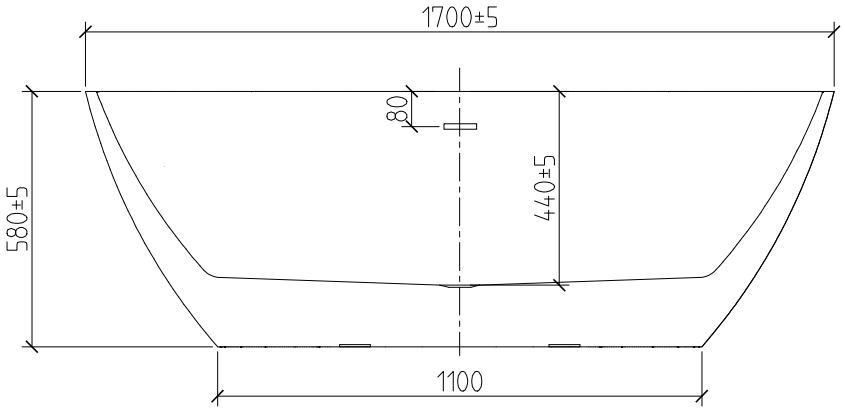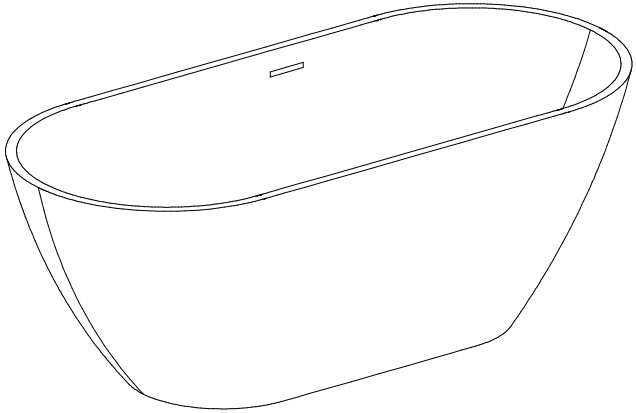
1700±5
80
580±5
440±5
1100