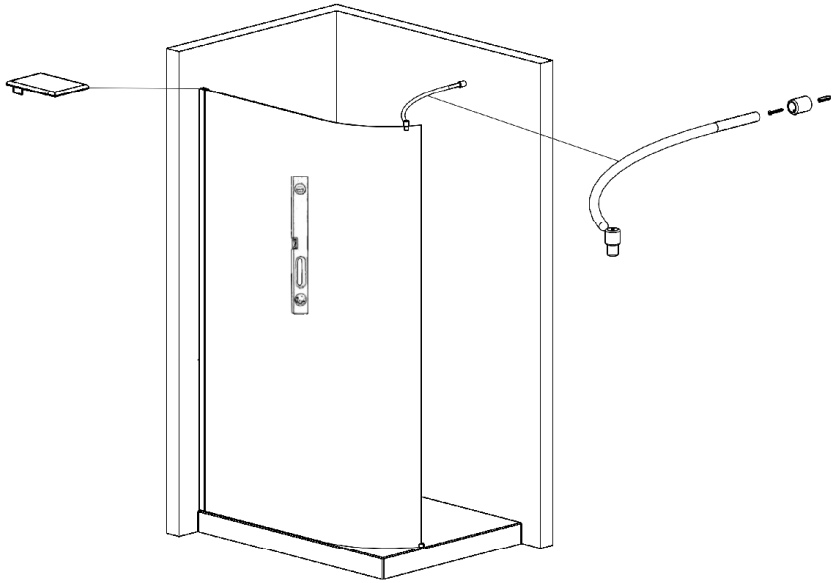

Installez la barre de stabilisation horizontale.

3

4

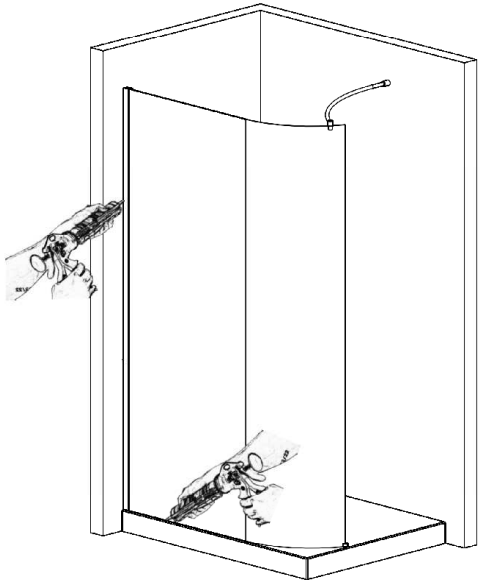

Mettez du silicone. Laissez le silicone sécher 24h avant utilisation.

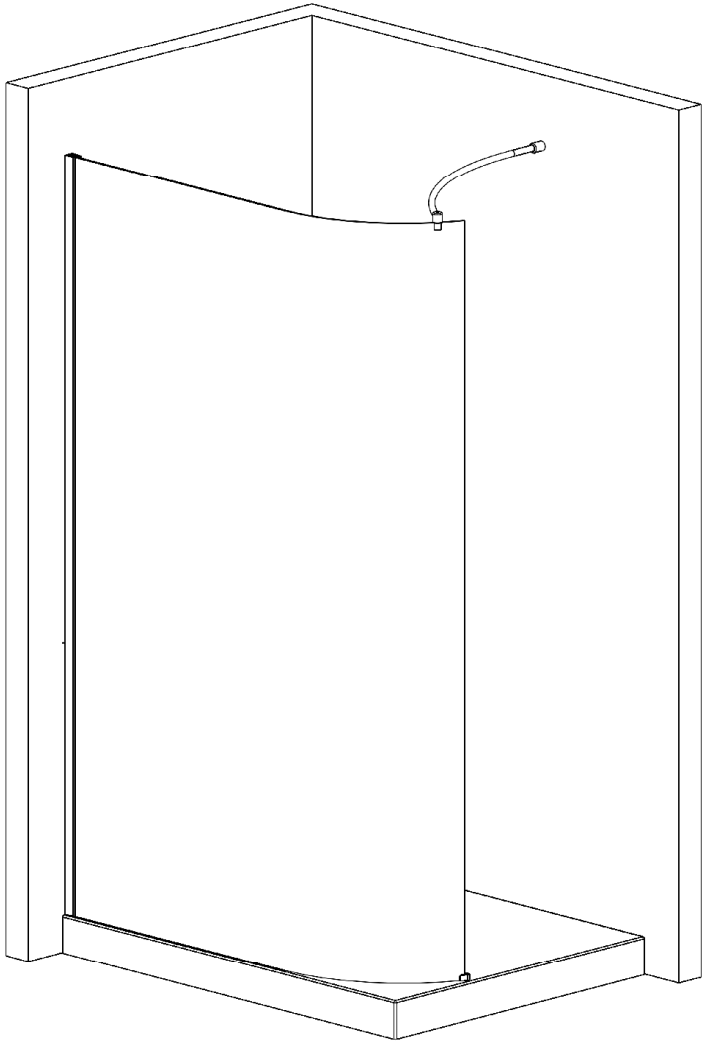

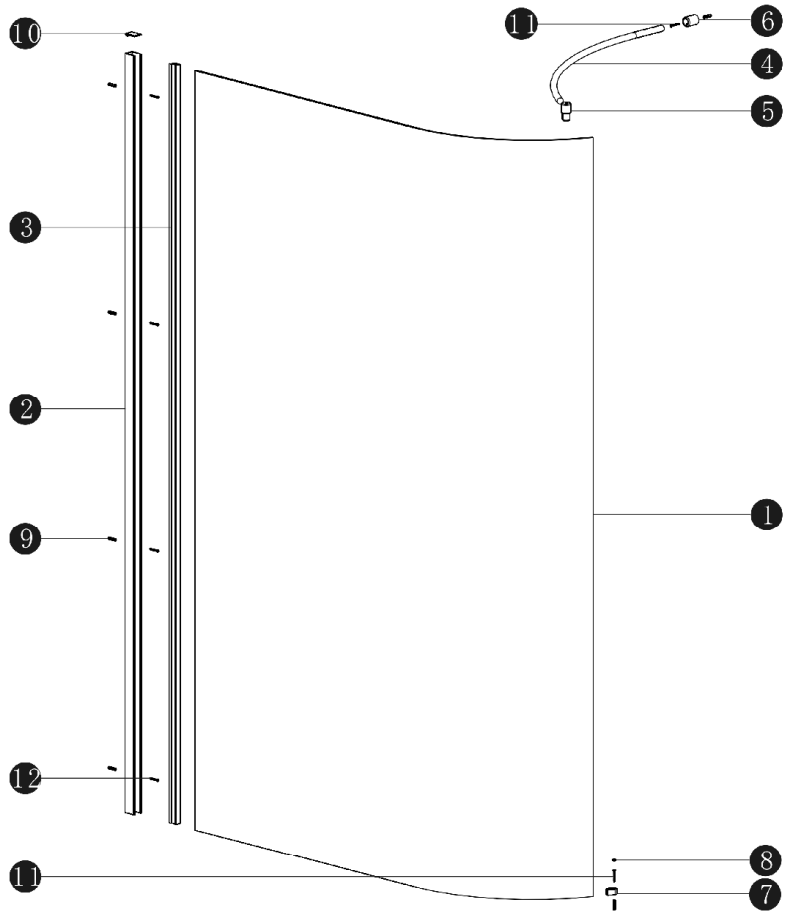

No.	Item name	Qty	No.	Item Name	Qty
1	Verre	1pcs	8	Cache vis	2pcs
2	Profilé mural	1pcs	9	Cheville	6pcs
3	Profil de compression	2pcs	10	Cache décoratif	1pcs
4	Barre de stabilisation	1pcs	11	Vis à tête fraisée ST4x30	2pcs
5	Pince à verre	1pcs			
6	Connecteur mural	1pcs	12	Vis à tête ronde ST4x30	4pcs
7	Clip verre au sol	2pcs			

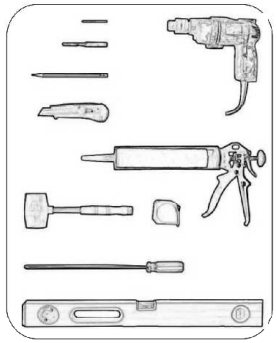

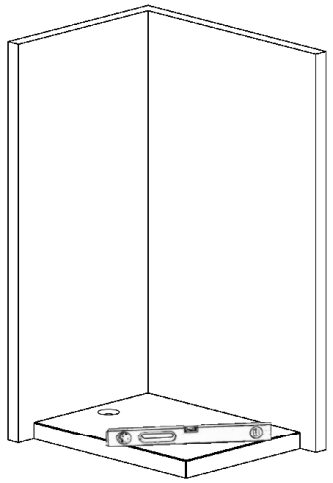

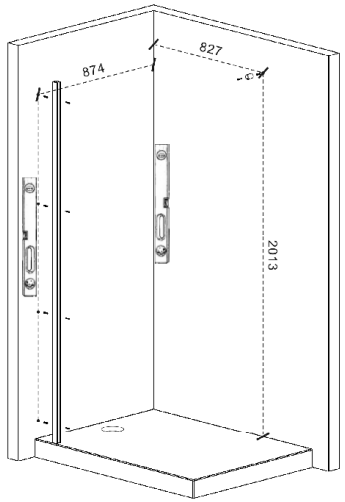

Reportez-vous à la mesure ci-dessus et percez les trous en conséquence.
Insérez les chevilles dans les trous puis placez le profilé mural.

1

2

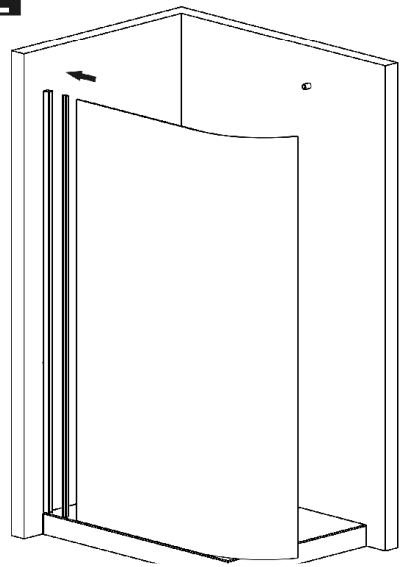

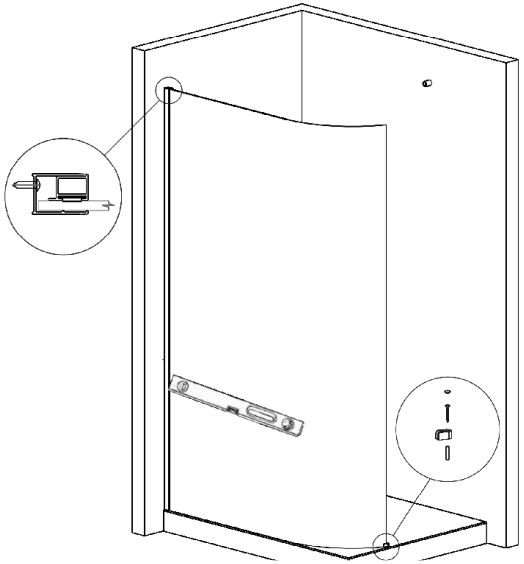

Insérez le verre dans le profilé mural, puis insérez le profil de compression.
Enfin vissez le pied de fixation au sol.